SEZIONE C–C
SCALA 1:10 (QUOTE IN mm)

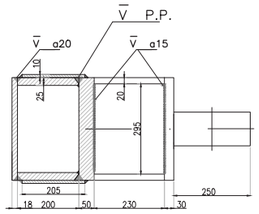

SEZIONE A–A
SCALA 1:10 (QUOTE IN mm)

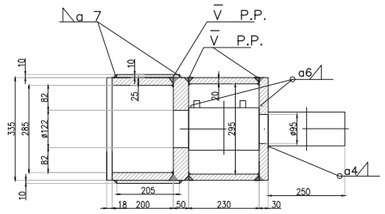

SEZIONE B–B
SCALA 1:10 (QUOTE IN mm)

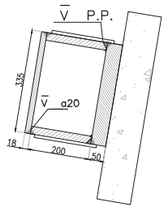

TUBO MECCANICO 139x7mm

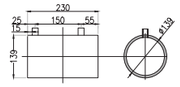

TUBO MECCANICO 110x7mm

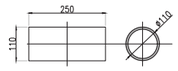

BARRA FILETTATA M16 L=350 mm CL. 10.9

PIANTA
SCALA 1:10 (QUOTE IN mm)

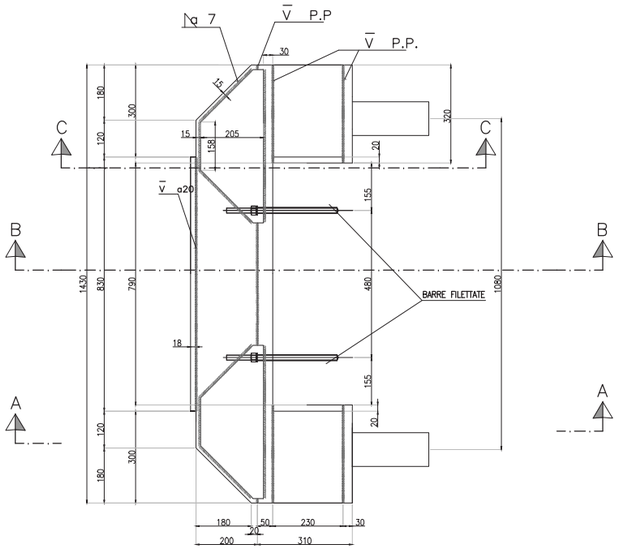

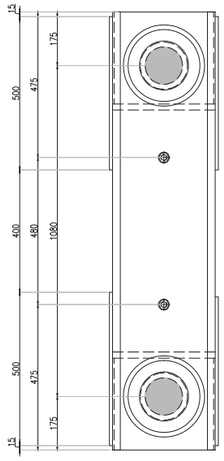

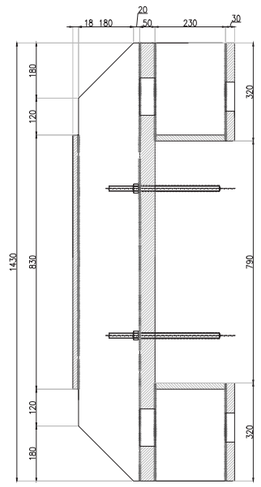

DEVIATORE TIPO "A"
VISTA ISOMETRICA

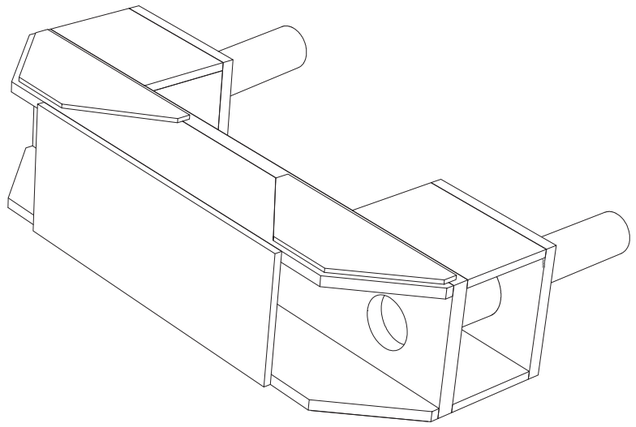

autostrade per l'italia

AUTOSTRADA (A14) : BOLOGNA–BARI–TARANTO
TRATTO: PESCARA – TERMOLI

RIPRISTINO PRECOMPRESSIONE ESTERNA
DISPOSITIVO DI ANCORAGGIO